# DETALHE CAIXA DE CAPTAÇÃO SIFONADA PARA TUBOS DE Ø30 a Ø40cm

## PLANTA BAIXA TOPO
ESCALA 1:20

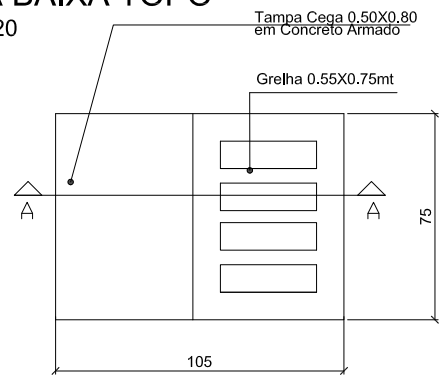


## ISOMÉTRICO

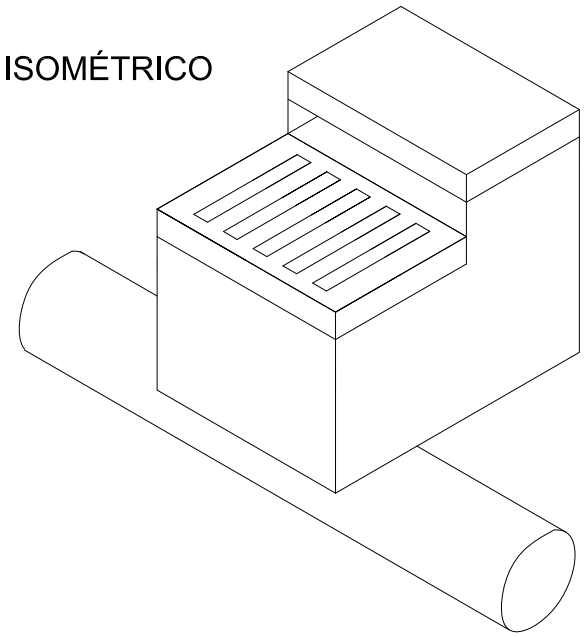

## PLANTA BAIXA
ESCALA 1:20

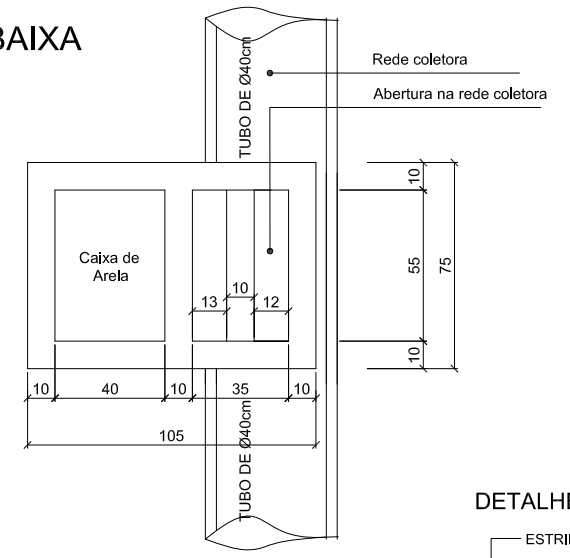


## DETALHE V1

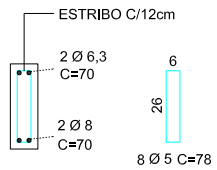


## CORTE AA
ESCALA 1:20

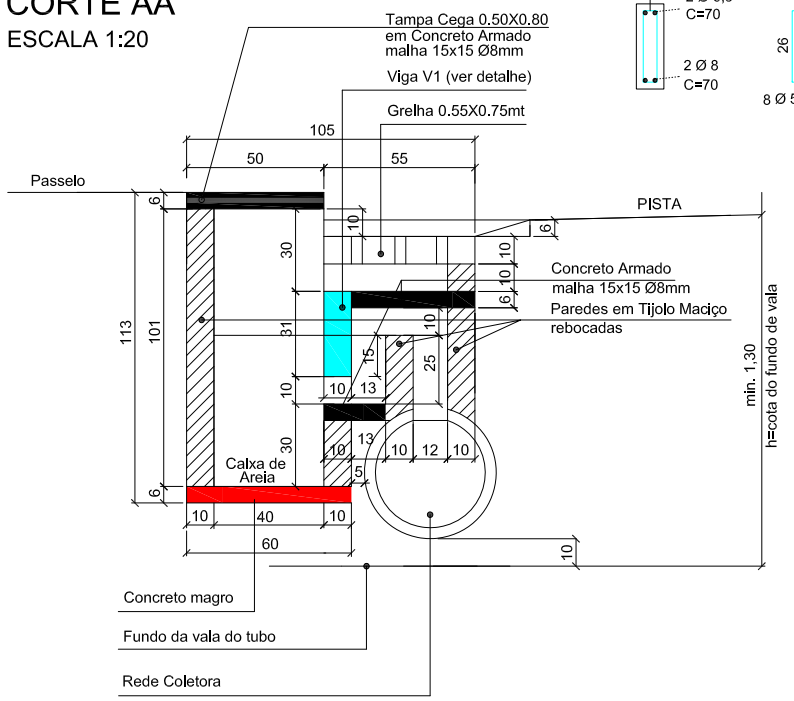


OBS.: As cotas verticais referente as alturas podem variar de acordo com a profundidade da cota do fundo de vala respeitando-se estes valores como valores minimos a serem utilizados

CARIMBOS E APROVAÇÕES:

| PROJETO - RESPONSÁVEL TÉCNICO: | EXECUÇÃO - RESPONSÁVEL TÉCNICO: | ASSINATURA - PROPRIETÁRIO (REPRESENTANTE): |
|---|---|---|
| BRENO VILHALBA PAMPLONA<br>Engenheiro Civil - CREA/SC 132234-3 | | |

| REVISÃO | DATA | ALTERAÇÕES |
|---|---|---|
| | | |
| | | |
| | | |

# PROJETO BASICO DE INFRAESTRUTURA URBANA

OBRA:
PAVIMENTAÇÃO EM LAJOTAS HEXAGONAIS DE CONCRETO, DRENAGEM PLUVIAL, SINALIZAÇÃO VIÁRIA DAS RUAS CELESTINO ODORIZZI, FREDERICO SCHRAMM E VILLI GRONER

PROPRIETÁRIO:

ENDEREÇO:
BARRA DA PRATA - VITOR MEIRELES/SC

CONTEÚDO:
DETALHE CAIXA DE CAPTAÇÃO COM JUNÇÃO PARA TUBOS DE Ø30 A Ø40
DETALHE CAIXA DE CAPTAÇÃO SIMPLES PARA TUBOS DE Ø30 A Ø40

DESENHO:
BRENO VILHALBA PAMPLONA

ÁREA DE PAVIMENTAÇÃO EM LAJOTAS:
A: PISTA: 2023,55 m²

ÁREA DOS PASSEIOS:
0,00 m²

EXTENSÃO DO TRECHO Á PAVIMENTAR:
164,95 m

ESCALA:
SEM ESCALA

DATA:
23/03/2016

FOLHA:
05/07

TODOS OS DIREITOS RESERVADOS. PROIBIDA A REPRODUÇÃO PARCIAL OU TOTAL.
DESENHO VÁLIDO SOMENTE ASSINADO PELO RESPONSÁVEL DO PROJETO.